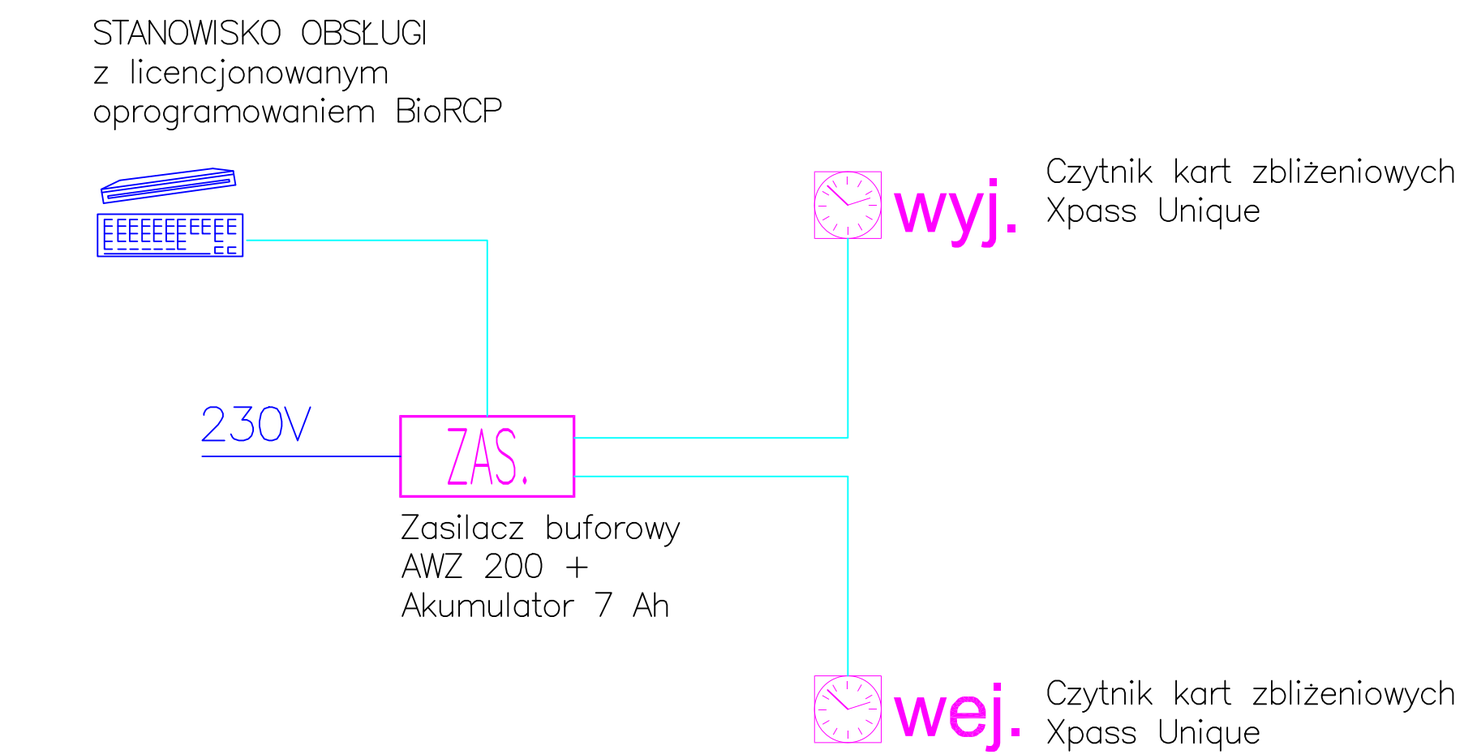

UWAGA:
Okablowanie wg.
wytycznych producenta

INDEKS	ZMIANY	DATA
1.		

Wszystkie prawa zastrzeżone. Rysunek podlega ochronie prawnej zgodnie z przepisami Ustawy z dnia 04.02.1994r. o Prawie autorskim i prawach pokrewnych. Powielanie oraz wykorzystywanie rysunku bez zgody autora jest zabronione

OBIEKT
Projekt rozbudowy Szkoły Podstawowej nr 4 w Orzeszu Jaskowicach

INWESTOR
Urząd Miasta Orzesze
ul. Św. Wawrzyńca 21
43-180 Orzesze

ADRES INWESTYCJI
ul. 1 Maja,
43-180 Orzesze Jaśkowice

NR DZIAŁKI 221,220, 1102/222

FAZA
PROJEKT BUDOWLANY

BRANŻA
INSTALACJE ELEKTRYCZNE

PROJEKTANT	NR UPRAWNIEŃ	PODPIS
PROJEKTANT mgr inż. Adam SAMSON	WKP/0197/PWOE/13	
SPRAWDZAJĄCY mgr inż. Łukasz MATUSZEWSKI	WKP/0175/PWOE/12	

TYTUŁ RYSYNKU
SCHEMAT INSTALACJI REJESTRACJI CZASU POBYTU

DATA	SKALA	NR RYS.
12.2018	-:-	E15